# 3.5/3.7/4.5GHz帯共用屋内無指向性アンテナ(4T)

3400~4100MHz
4500~5000MHz

GN00160

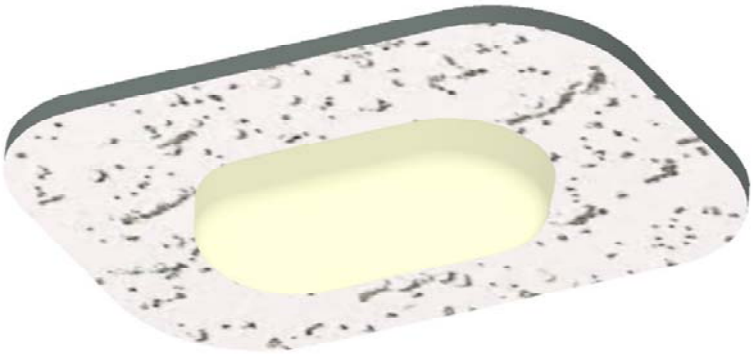

【天井表側】

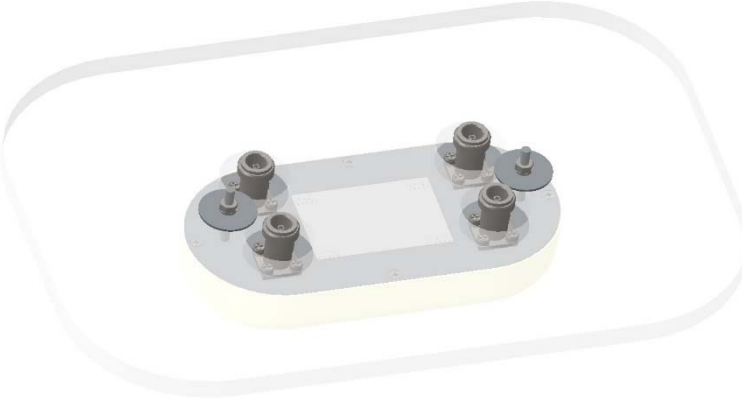

【天井裏側】

## 特徴

**1. 広帯域**
➢3.4GHz~4.1GHz、
4.5GHz~5GHz帯周波数に対応

**2. 小型・軽量**

**3. MIMO対応**
➢1台で4MIMO対応

## 性能諸元

| 項　目 | 規　格 |
|---|---|
| 周波数帯域 | 3400～4100MHz<br>4500～5000MHz |
| 入出力インピーダンス | 公称50Ω |
| V.S.W.R | 2.0以下 |
| 偏波面 | V偏波 4TRx |
| 利得 | 約3.0dBi |
| 水平面内ビーム幅 | 無指向性<br>4ポートの平均値 |
| 耐電力 | 40W<br>(1端子あたり最大) |
| 入出力端子 | N - J |
| 寸法 | 80㎜×165㎜×26㎜ |
| 質量 | 250g以下 |
| 耐水性 | 屋内 |

Copyright © 2021 DENGYO All Rights Reserved

## 概略図

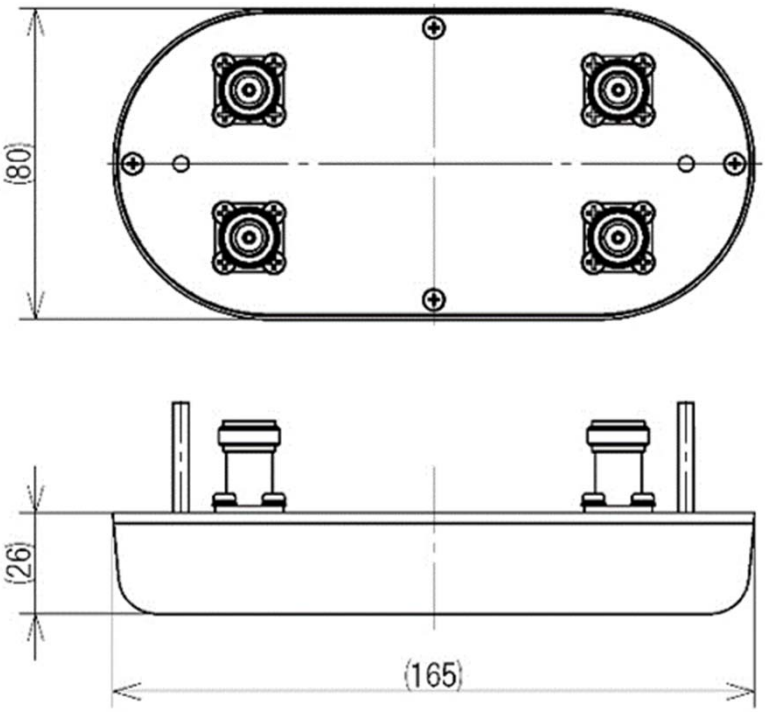


※本図は概略であり、開発状況により
変更の可能性があります。

## Q&A

**Q　塗装色のｶｽﾀﾏｲｽﾞは可能か？**

A　ﾏﾝｾﾙ値をご指定ください。
ｶｽﾀﾏｲｽﾞ可能です。
詳しくはお問い合わせください。

## 指向性パターン

垂直面内指向性(例)※4Port平均　※-90°方向=天井方向 +90°方向=床方向

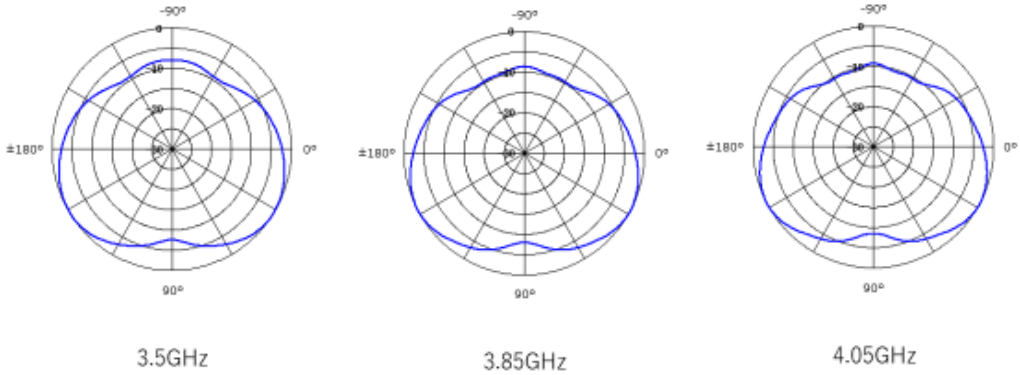


水平面内指向性(例)※4Port平均　※-90°-+90°=アンテナ長手

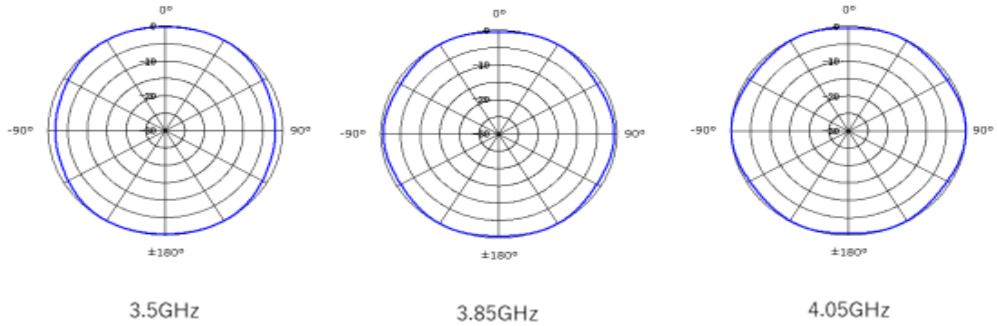


日本電業工作株式会社
東京都千代田区神田神保町　1-14-1
https://www.den-gyo.com/

問い合わせ先
キャリア事業部　営業部　営業1グループ
ＴＥＬ：03-5577-7226
製品に関するご相談は、お気軽にホームページよりお問い合わせください。

2021.9　5版